①ｓｈｅｅｐ

②ｓｈｏｅｓ

③ｓｅｅｓａｗ

「e」をまるでかこみましょう。

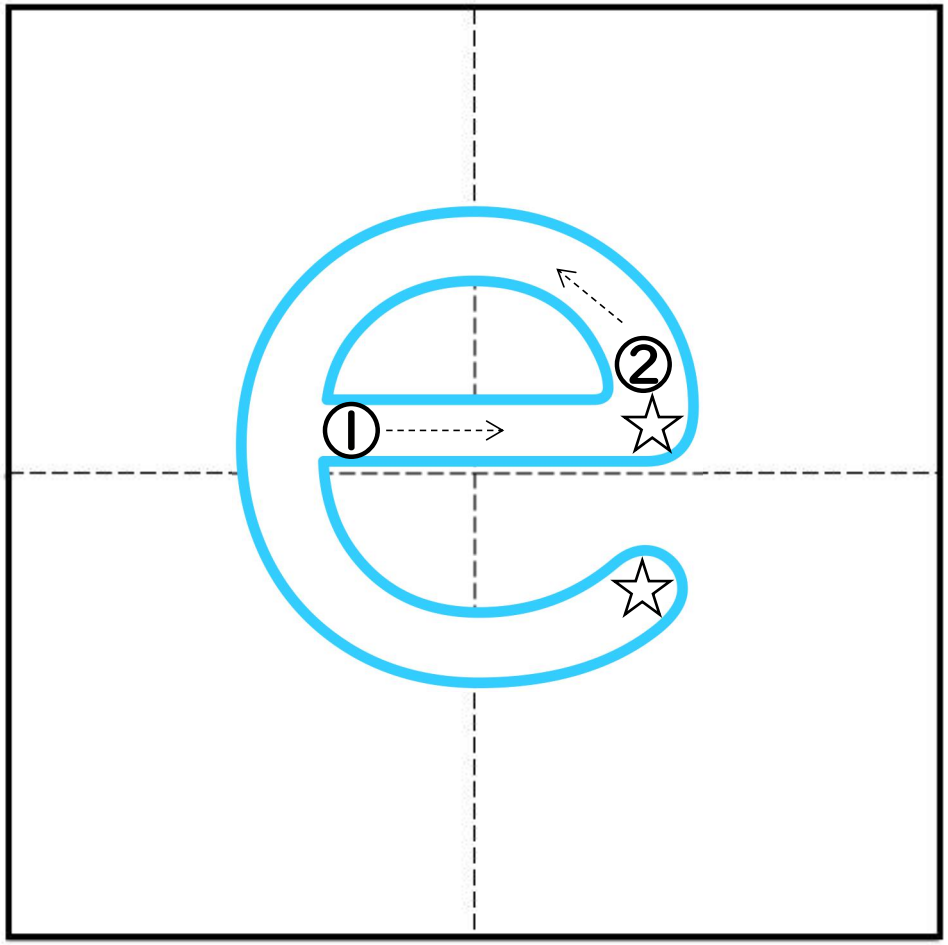

アルファベットをよみながら　なぞりましょう

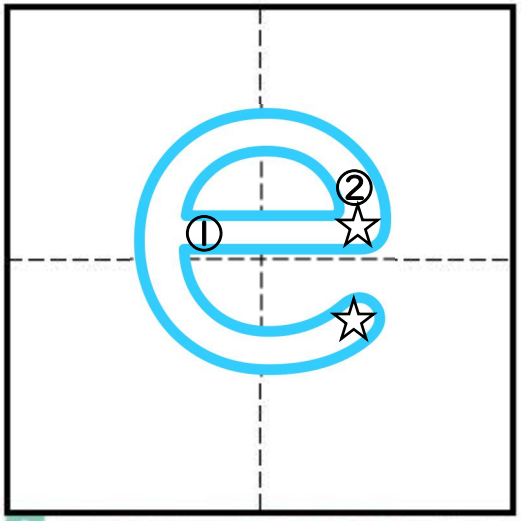

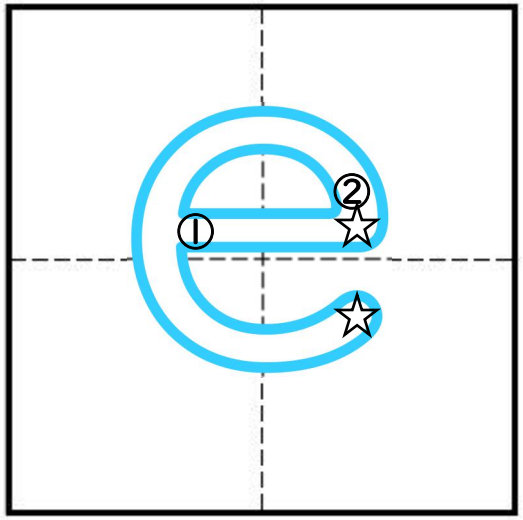

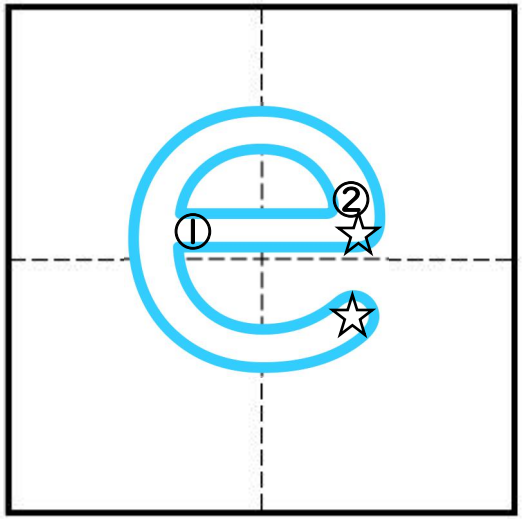

ブリッジぶりんと　☆知育・学習・英会話☆　https://mirai-bridges.com/